3 601 F75 000

Issue / Stand 12-06-22

Fig./Abb. 1

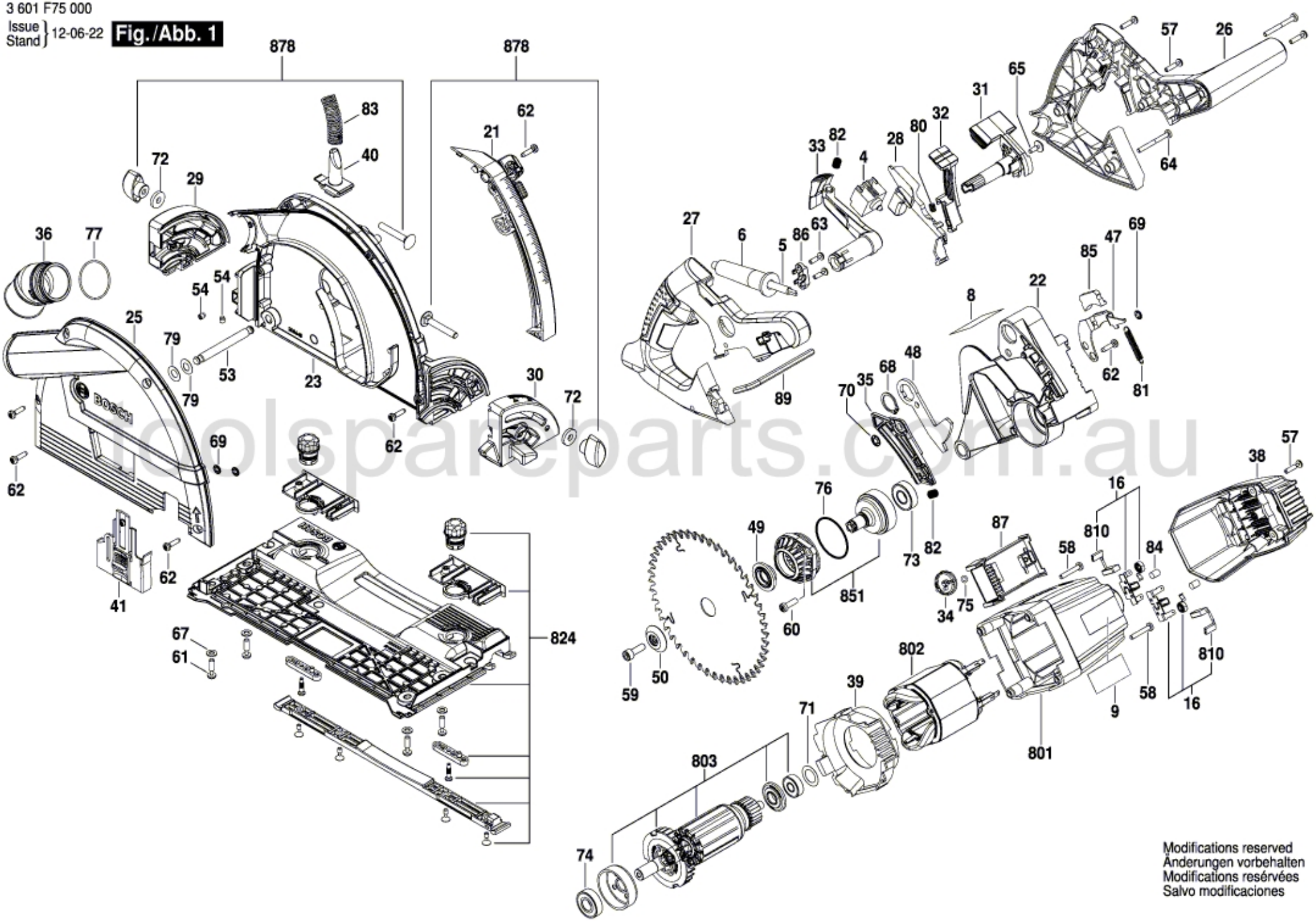

toolspareparts.com.au

Modifications reserved
Änderungen vorbehalten
Modifications resérvées
Salvo modificaciones